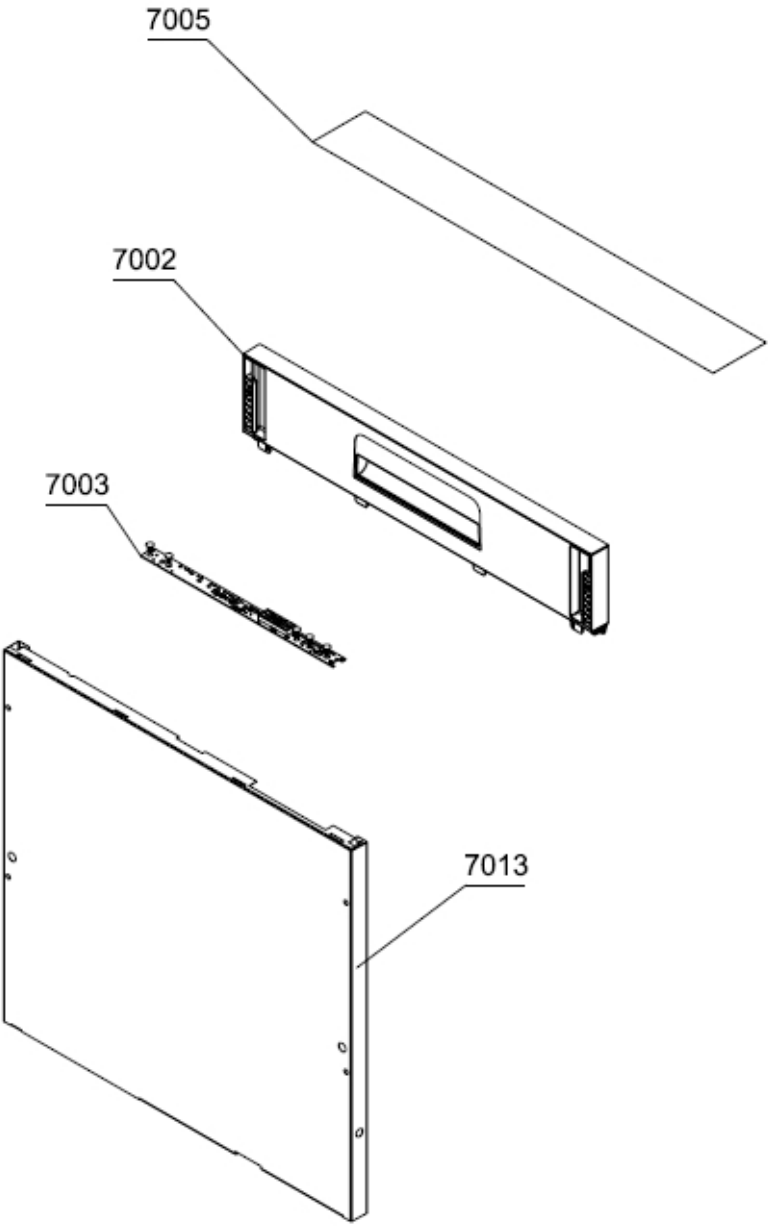
7005
7002
7003
7013

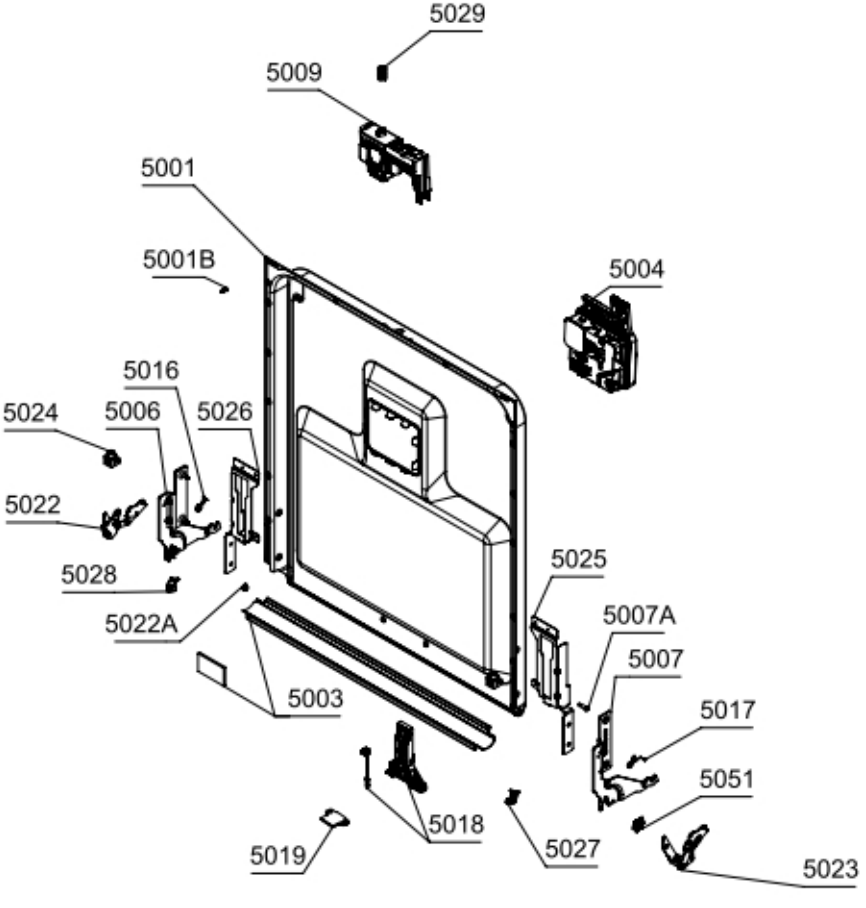
5029
5009
5001
5001B
5004
5016
5024
5006
5026
5022
5028
5022A
5025
5007A
5007
5003
5017
5051
5018
5019
5027
5023

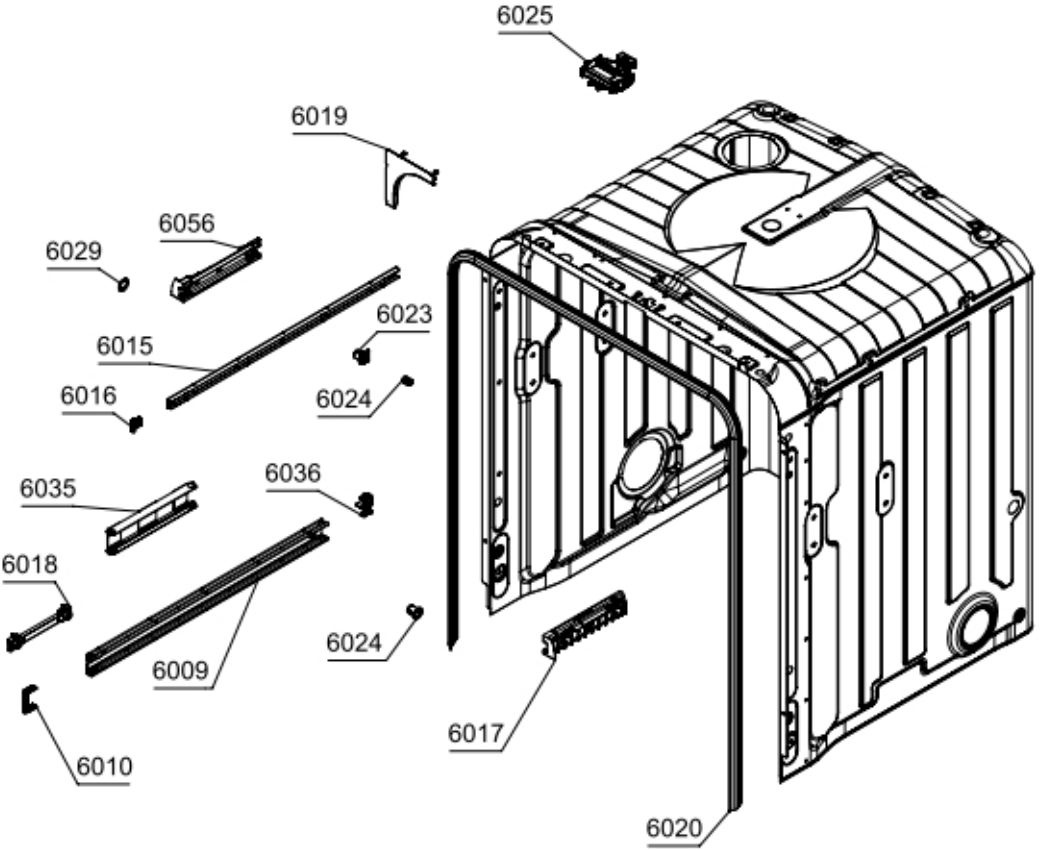
6025
6019
6056
6029
6023
6015
6016
6024
6035
6036
6018
6024
6009
6017
6010
6020

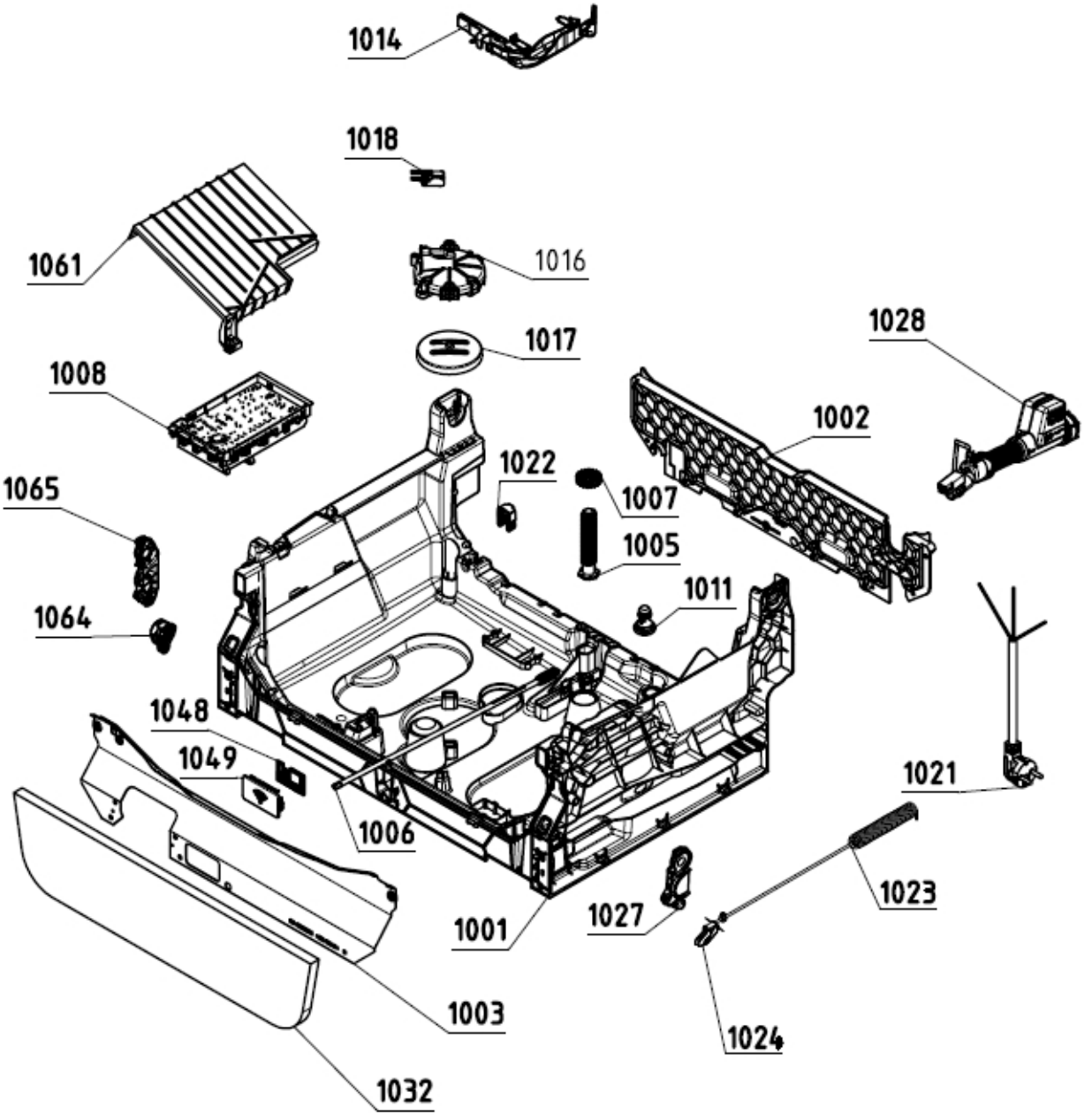
1014
1018
1061
1016
1017
1028
1008
1002
1022
1007
1065
1005
1011
1064
1048
1049
1021
1006
1023
1001
1027
1003
1024
1032

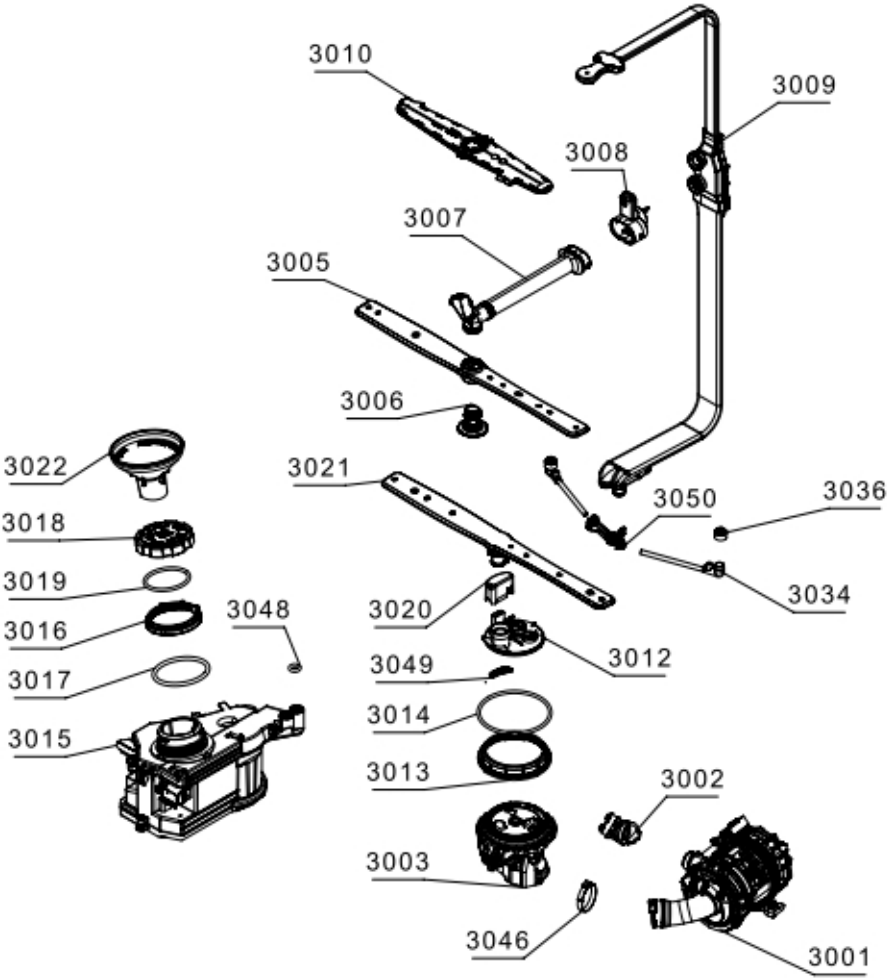
3010
3009
3008
3007
3005
3006
3022
3021
3050
3036
3018
3019
3034
3048
3020
3016
3012
3017
3049
3014
3015
3013
3002
3003
3046
3001

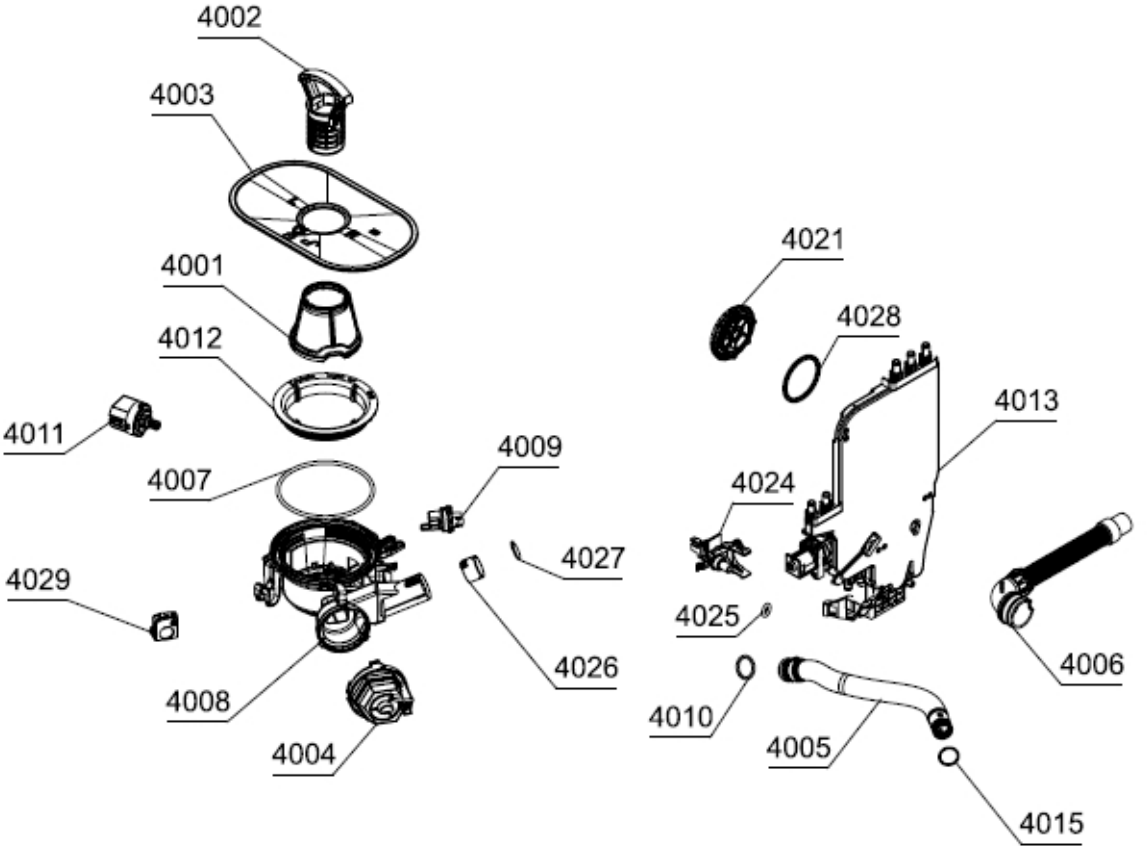
4002
4003
4001
4012
4011
4007
4009
4029
4027
4026
4008
4004
4021
4028
4013
4024
4025
4006
4010
4005
4015

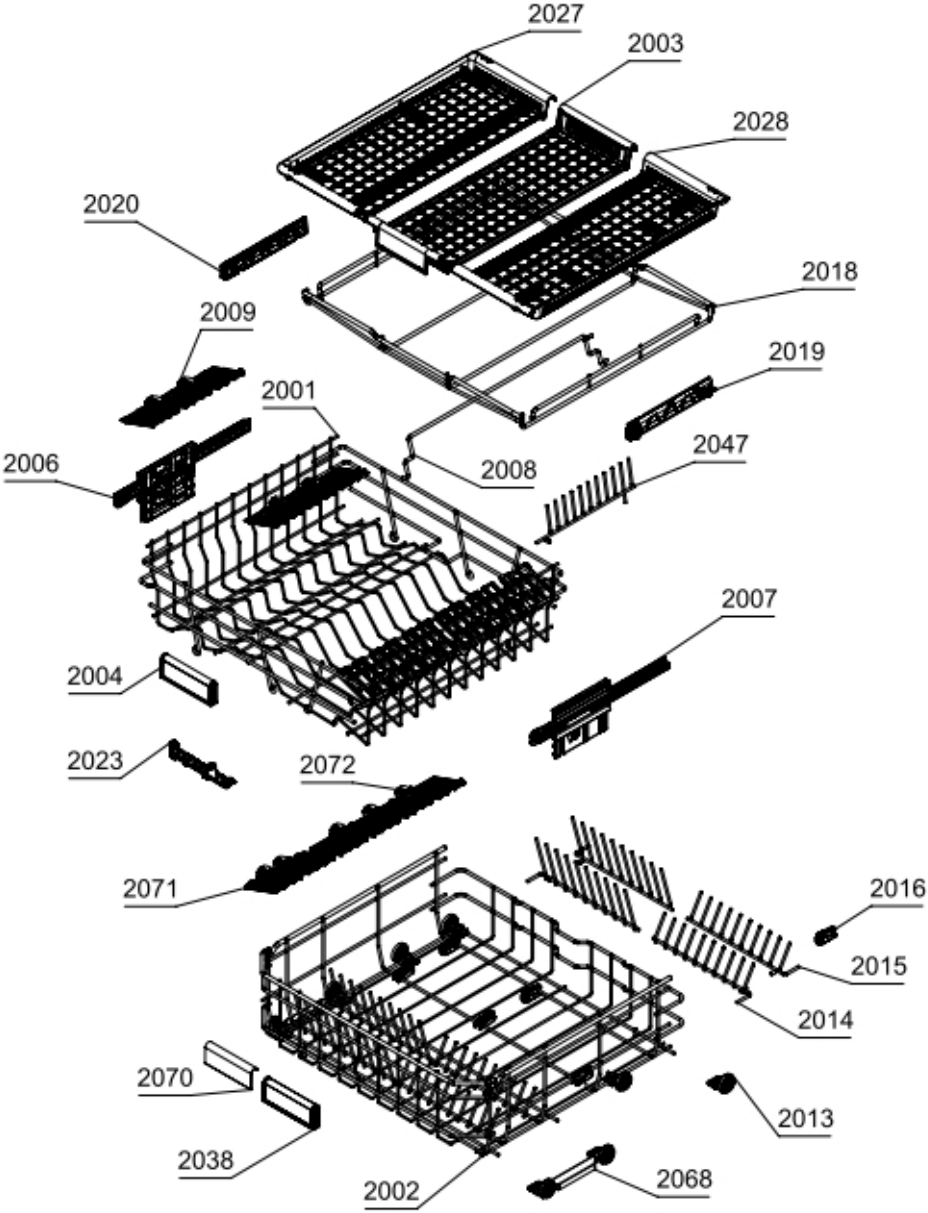
2027
2003
2028
2020
2018
2009
2019
2001
2006
2008
2047
2007
2004
2023
2072
2071
2016
2015
2014
2070
2013
2038
2002
2068